golfmeile.de
service@golfmeile.de
Erdinger Str. 13, 85456 Wartenberg, Germany

Sweet Rollz Golf South Beach Flamingo Skinny Standard Putter Griff

Artikel-Nr.: SRG-SZP01-SBE

Markenname: Sweet Rollz Golf



Die Golf Puttergriffe von Sweet Rollz Putter Griffe bestechen nicht nur durch ihren vielfältigen Designs, sondern auch durch ihr komfortables und griffiges Gefühl. Viele bunte und außergewöhnliche Designs und zwei Griff-Stärken (Skinny/Standard und Midsize) bringen in jedem Fall den „optischen Schwung“ in Ihr Spiel.

Die Griffe bestehen aus einer gewebeverstärkten Polyurethanplatte mit einem tiefgezogenen inneren Strukturrahmen aus Gummi. Auf den Gummirahmen wird eine Klebeschicht aufgetragen, danach wird der Griff von Hand über dem Gummirahmen vernäht. Der fertig genähte Griff aus synthetischem Urethan verfügt über ein flaches, geprägtes Wabenmuster, dass das Gefühl des Putts nahtlos in Ihre Handflächen überträgt - für das ultimative Feedback beim Putten.

Technische Daten Sweet Rollz Golf Skinny Puttergriff:

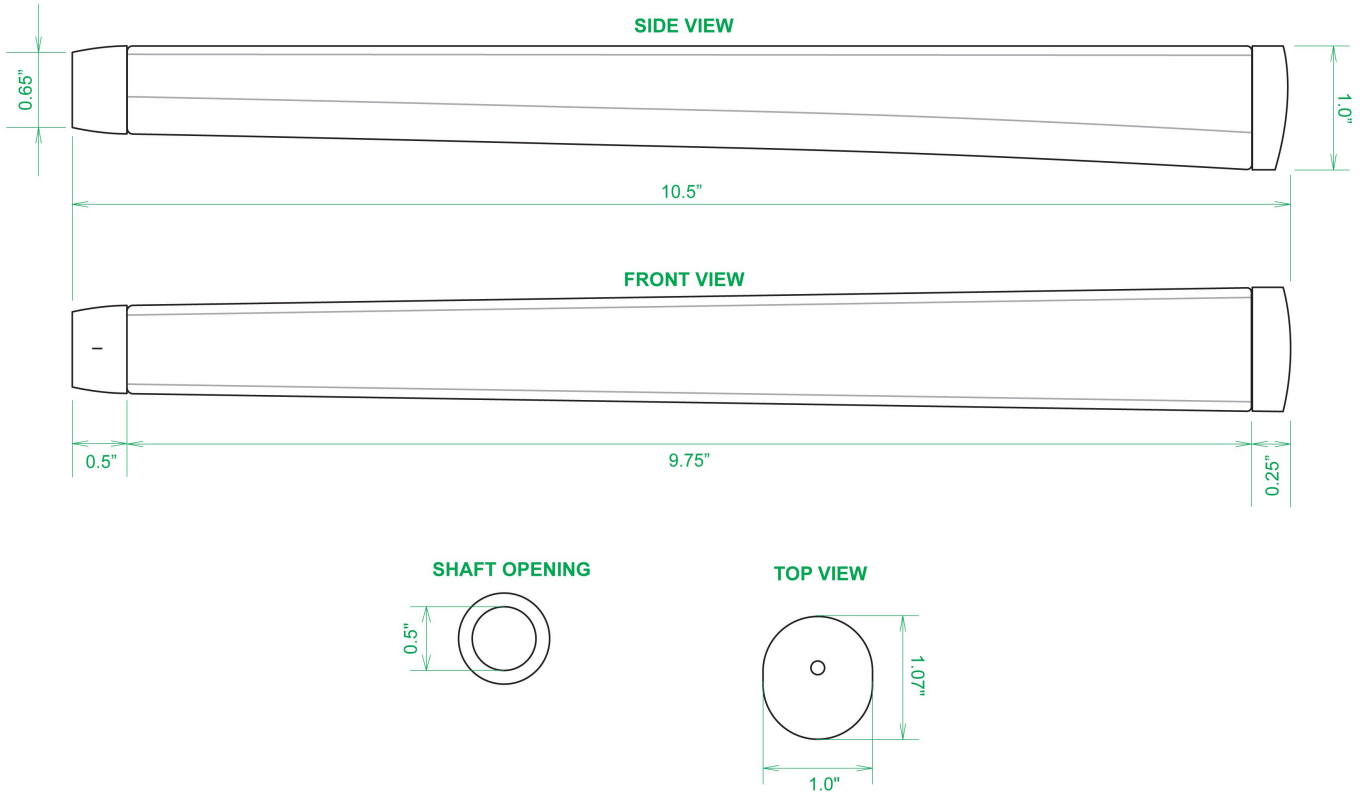

>>> zum Produkt >>>


SWEET ROLLZ


SWEET ROLLZ


The
SKINNY GRIP
SWEET ROLLZ


SWEET ROLLZ

